CARATTERISTICHE DEI MATERIALI

CALCESTRUZZO a prestazione garantita in accordo alla UNI EN 206-1

Elemento strutturale	Classe esposizione ambientale	Classe resistenza (N/mm²)	$(a/c)_{max}$	Contenuto minimo di cemento (kg/m³)	D_{max}, inerti (mm)	Copriferro minimo (mm)
FONDAZIONI	XC2	C25/30	0,60	300	32	40
PARETI	XC3	C28/35	0,60	300	25	35
TRAVI E PILASTRI	XC3	C28/35	0,60	300	25	35
SOLETTA PIENA	XC3	C28/35	0,60	300	25	35

ACCIAIO PER ARMATURE - B450C ad aderenza migliorata conforme al D.M.17/01/2018

Ancoraggi e sovrapposizioni :
salvo diversa specifica adottare le seguenti lunghezze di ancoraggio e/o sovrapposizione:
-barre di armatura:
salvo diversa specifica adottare le seguenti lunghezze di ancoraggio e/o sovrapposizione:
40 volte il diametro in zona compressa
60 volte il diametro in zona tesa
-reti elettrosaldate:
2 maglie
Piegature: raccordare circolarmente le barre con raggio pari 6 diametri.

AVVERTENZE:
Le misure valgono per il progetto statico. Per il posizionamento definitivo delle forometrie si consultino le tavole dei progetti architettonico, termoidraulico ed elettrico.

N.B. Tutte le misure e le quote riportate nel presente elaborato necessitano di verifica in cantiere da parte della D.L. e della ditta esecutrice.
N.B. In corso d'opera la D.L. dovrà controllare la rispondenza fra le caratteristiche geologiche e geotecniche di progetto e la situazione effettivamente riscontrata.

PIEGATURA BARRE

A meno di diverse indicazioni riportate nelle sagome dei ferri, piegare le armature con mandrini di diametro non inferiore ai valori sotto riportati:
D1 = diametro minimo del mandrino (mm) per piegature intermedie
D2 = diametro minimo del mandrino (mm) per squadrette terminali

D1 = 12 Ø per tutti i Ø
D2 = 6 Ø per Ø = 6 - 12
D2 = 8 Ø per Ø = 14 - 18
D2 = 10 Ø per Ø = 20 - 24
D2 = 12 Ø per Ø = 26

a, b, c, d, e = misure riportate nelle sagome

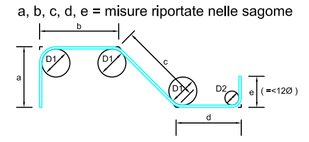

Ø	6	8	10	12	14	16	18	20	22	24	26
D1	72	96	120	144	168	192	216	240	264	288	312
D2	36	48	60	72	112	128	144	200	220	240	312

PIEGATURA STAFFE
D3 = diametro minimo del mandrino (mm)
D3 = 4 Ø per Ø = 6 - 12
D3 = 8 Ø per Ø = 14 - 18

Ø	D3
6	24
8	32
10	40
12	48
14	112
16	128
18	144

a, b = misure riportate nelle sagome

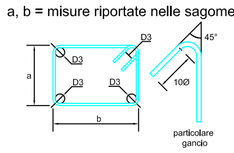

SEZIONE TIPO A-A
MURO sp.30cm C28/35 XC3
SU FONDAZIONE BASE 120cm
(Scala 1:20)

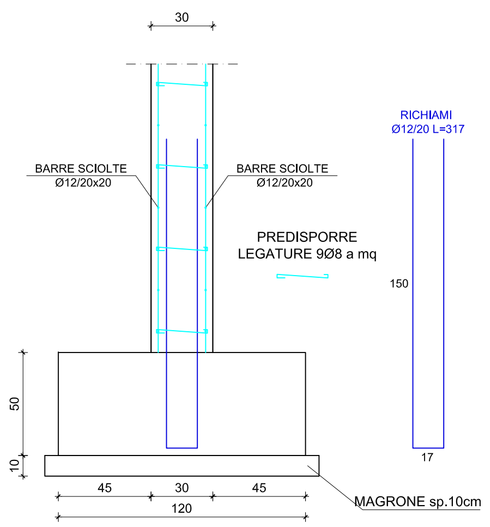

SEZIONE TIPO B-B
MURO CONTROTERRA sp.30cm C28/35 XC3
SU FONDAZIONE BASE 150cm
(Scala 1:20)

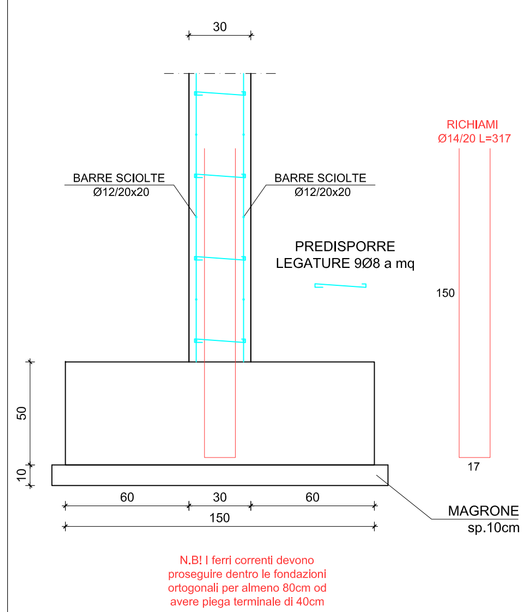

PARTICOLARE INCROCIO PARETI
(sezione orizzontale)

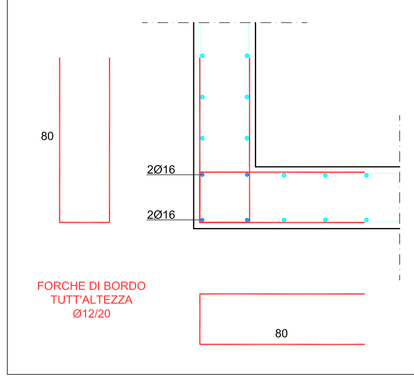

PARTICOLARE INTERSEZIONE PARETI
(sezione orizzontale)

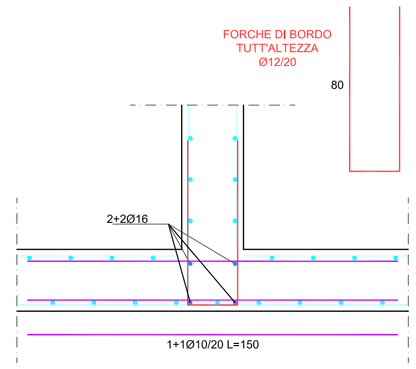

FORI IN MURI IN C.A.

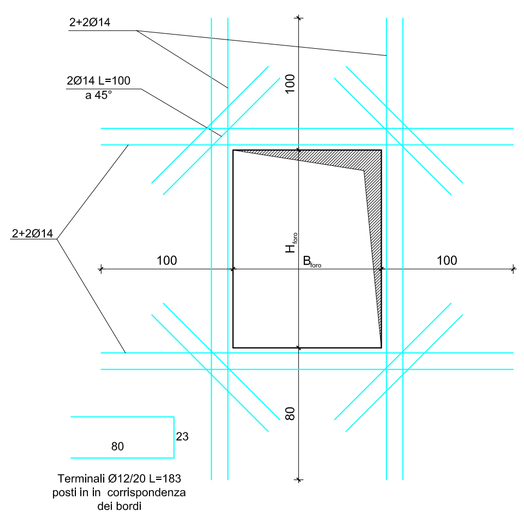

PILASTRO P1 - P2

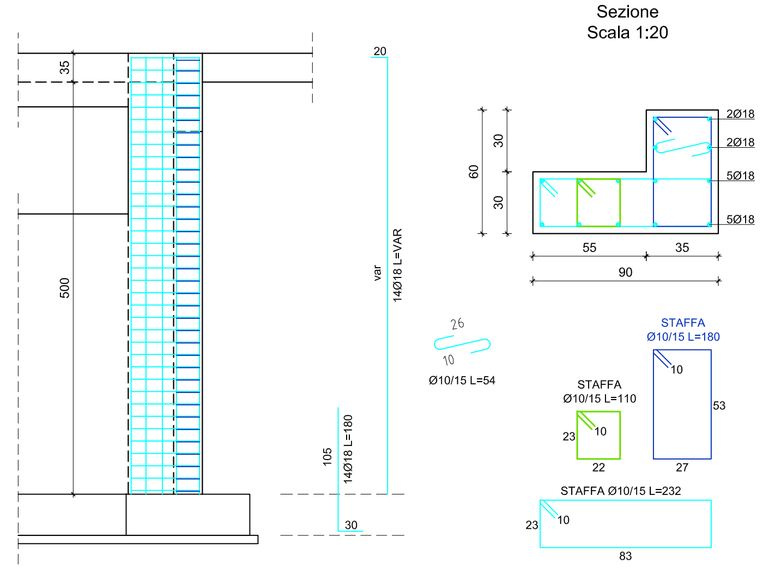

PIANEROTTOLO SCALE
(scala 1:20)

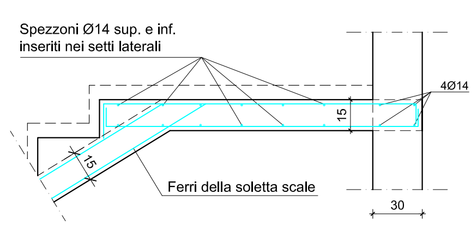

RAMPA SCALE
(scala 1:20)

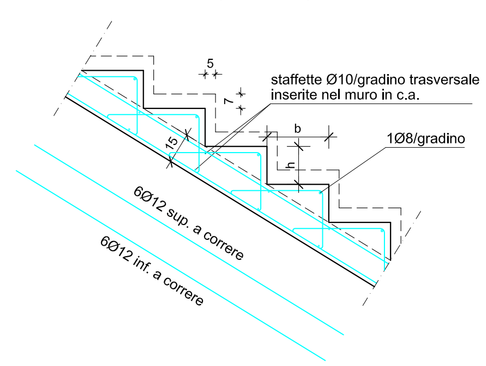

COMUNE DI OSPEDALETTO — PROVINCIA AUTONOMA DI TRENTO

AMPLIAMENTO E ADEGUAMENTO DELLA CASERMA DEI VIGILI DEL FUOCO DI OSPEDALETTO

COMMITTENTE
Comune di Ospedaletto

TIPOLOGIA
PROGETTO ESECUTIVO

N. DOCUMENTO
TS02

OGGETTO
PARTICOLARI DELLA FONDAZIONI
PILASTRI

SCALA
1:50

PROGETTISTA
Ing. ALESSANDRO SMANIOTTO

ORDINE DEGLI INGEGNERI
DELLA PROV. DI TRENTO
•
dott.ing. ALESSANDRO SMANIOTTO
ISCRIZIONE ALBO N° 1750

DATA
Dicembre 2018

RIF.
72-2018

REV.
0

SERTEC studio tecnico associato
STUDIO TECNICO ASSOCIATO SERTEC
Corso Ausugum 49 - 38051 Borgo Valsugana (TN)
T: 0461-752883 C.F./P.IVA: 02452870229
E-MAIL: info@studiosertec.eu PEC: pec@pec.studiosertec.eu

la proprietà di questo documento è riservata e tutelata nei termini di legge